PLX090-L2-19-80-100-M6

精密行星减速机 · 安装尺寸图

ANDANTEX

2D / STEP MATCHED REV 2026-11-05

输出端 OUTPUT

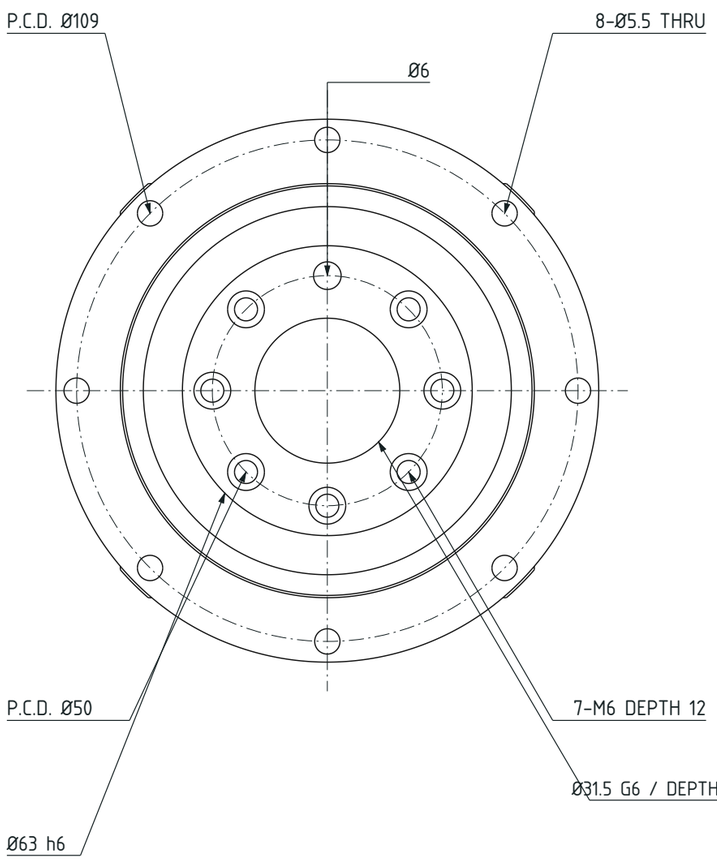

主视图 SIDE

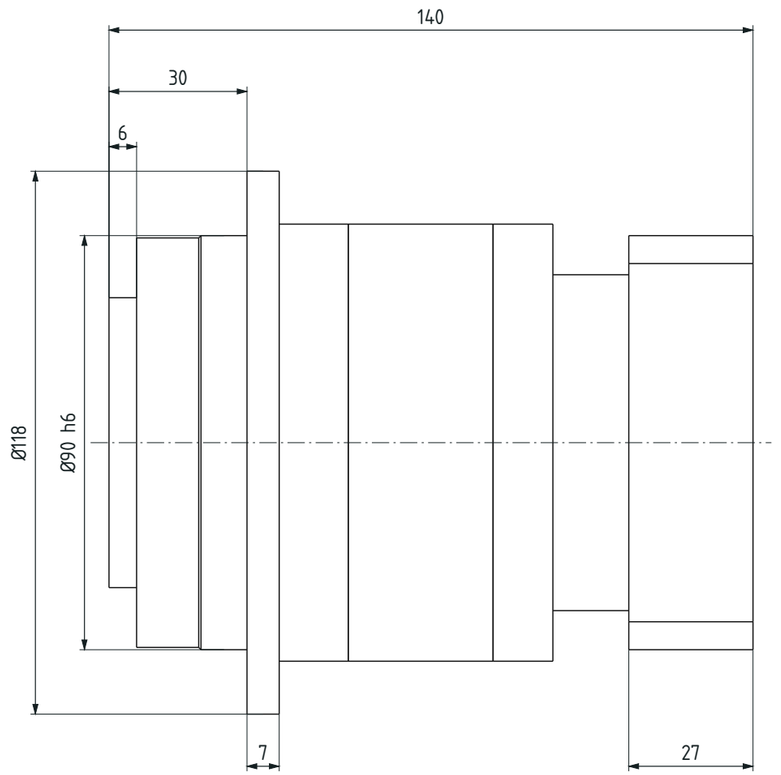

输入端 INPUT

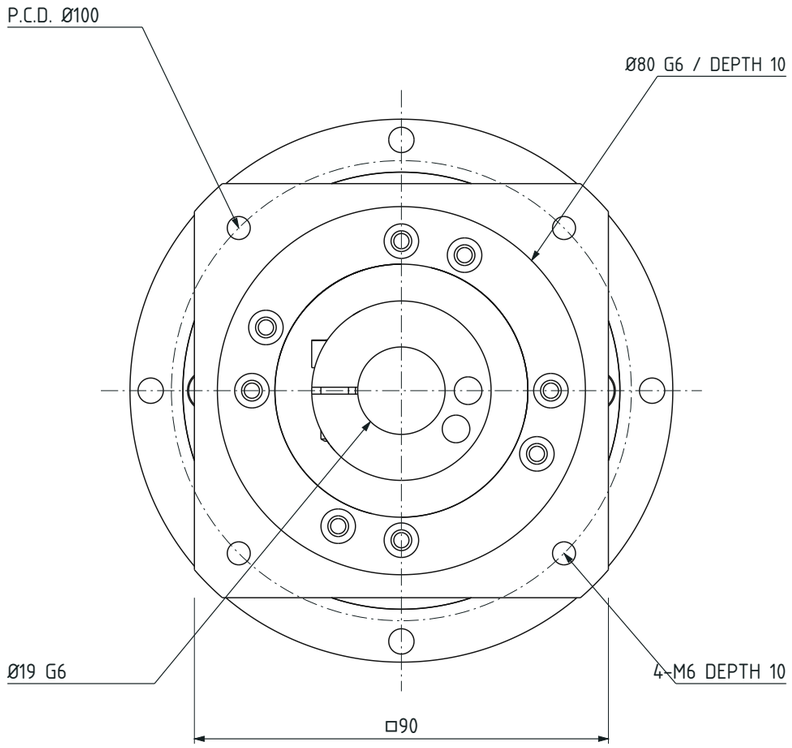

Ø90 locating length 10

SCALE 3:4 | DIMENSIONS: mm | ORTHOGRAPHIC CAD VIEWS

外形及安装尺寸按 ＳＴＥＰ 重绘；公差、有效螺纹深度及性能沿用原图。

输入螺纹按 ＳＴＥＰ 的 Ｍ６ 连接板及直径５ mm底孔确认；非按底孔深度推定牙深。

PLX090-L2 / 19-80-100-M6

产品型号 Product Model	传动比 Transmission ratio	额定输出扭矩Nm Rated out put torque	传动惯量kg.cm² Mass moments of inertia
PLX090-12-S2-P0	12（次选）	/	/
PLX090-15-S2-P0	15（次选）	/	/
PLX090-16-S2-P0	16	/	/
PLX090-20-S2-P0	20	120	0.23
PLX090-25-S2-P0	25	125	0.23
PLX090-28-S2-P0	28	120	0.23
PLX090-30-S2-P0	30	/	/
PLX090-35-S2-P0	35	125	0.23
PLX090-40-S2-P0	40	125	0.23
PLX090-50-S2-P0	50	125	0.20
PLX090-70-S2-P0	70	125	0.20
PLX090-100-S2-P0	100	80	0.20

名称 Title	精密行星减速机 Precision planetary reducer		客户PO/项目物料编码 Customer project material code	
最大输出扭矩 Max.Out put torque	1.5倍额定扭矩 1.5 times rated torque	润滑方式 Lubricating method	长效润滑 Synthetic grease	请确认签名/日期 Please confirm signature/date
额定输入转速 Rated input speed	3000rpm	最大输入转速 Max. input speed	6000rpm	
容许径向力 Max. radial force	4100N	容许轴向力 Max. axial force	1025N	
效率 Efficiency	90%	使用温度 Operating temperature	-10℃~ +90℃	版本 Edition Version 22A/01
传标准侧隙 Standard backlash	≤7arcmin	使用寿命 Srvice life	20000h	阶段标记 Stage Mark
安装方式 Mounting position	任意 Any	防护等级 Protection class	IP65	第一角画法 First Angle projection
噪音值 Noise level	≤60dB	重量 ±3% Weight ±3%	4.7Kg	恩坦斯特® andantex
电机尺寸 Motor dimensions	19-80-100		Email:info@ngt-china.com	备注