PLX090-L1-19-80-100-M6

精密行星减速机 · 安装尺寸图

ANDANTEX

2D / STEP MATCHED REV 2026-11-05

输出端 OUTPUT

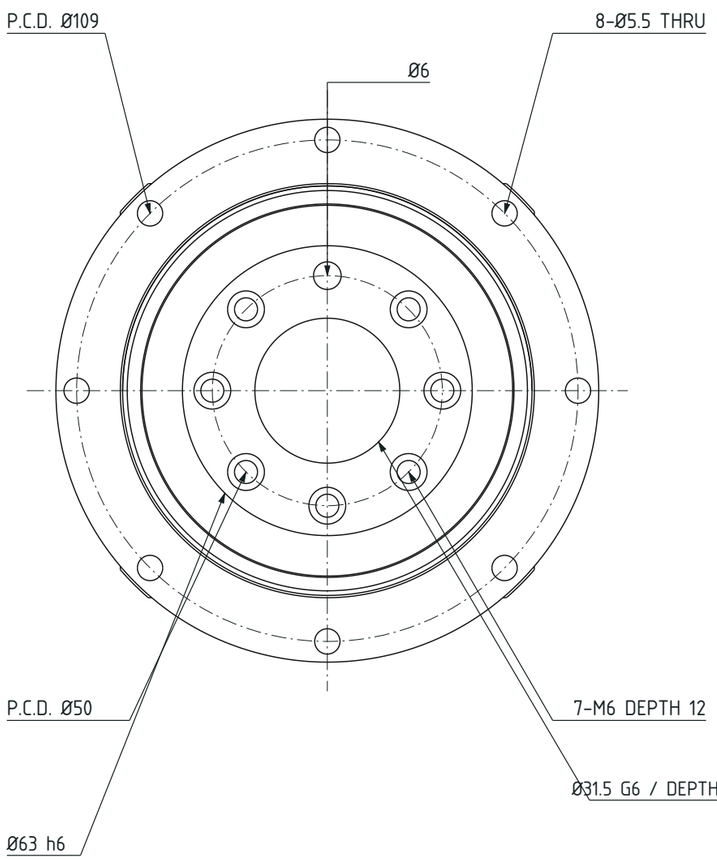

主视图 SIDE

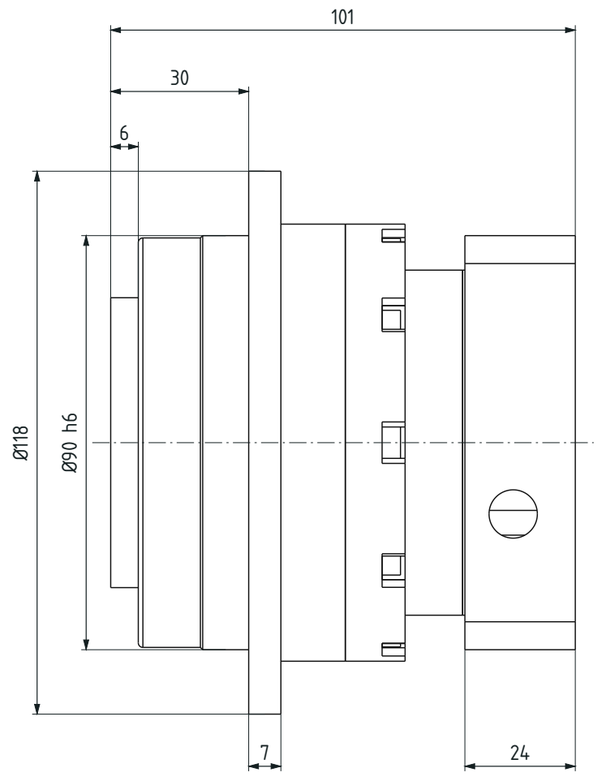

输入端 INPUT

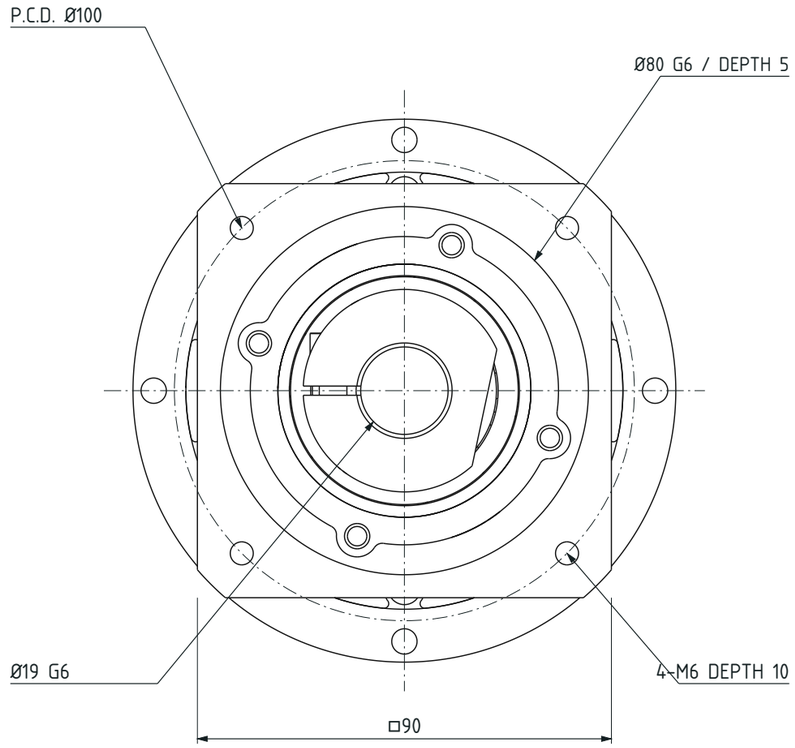

Ø90 locating length 10

SCALE 3:4 | DIMENSIONS: mm | ORTHOGRAPHIC CAD VIEWS

外形及安装尺寸按 ＳＴＥＰ 重绘；公差、有效螺纹深度及性能沿用原图。

输入螺纹按 ＳＴＥＰ 的 Ｍ６ 连接板及直径５ mm底孔确认；非按底孔深度推定牙深。

PLX090-L1 / 19-80-100-M6

名称 Title	精密行星减速机 Precision planetary reducer		客户PO/项目物料编码 Customer project material code	
最大输出扭矩 Max.Out put torque	1.5倍额定扭矩 1.5 times rated torque	润滑方式 Lubricating method	长效润滑 Synthetic grease	请确认签名/日期 Please confirm signature/date
额定输入转速 Rated input speed	3000rpm	最大输入转速 Max. input speed	6000rpm	
容许径向力 Max. radial force	4100N	容许轴向力 Max. axial force	1025N	
效率 Efficiency	95%	使用温度 Operating temperature	-10℃~ +90	版本 Edition Version 22A/01
传标准侧隙 Standard backlash	≤3arcmin	使用寿命 Srvice life	20000h	阶段标记 Stage Mark
安装方式 Mounting position	任意 Any	防护等级 Protection class	IP65	第一角画法 First Angle projection
噪音值 Noise level	≤60dB	重量 ±3% Weight ±3%	3.4Kg	恩坦斯特® andantex
电机尺寸 Motor dimensions	19-80-100		Email:info@ngt-china.com	备注

产品型号 Product Model	传动比 Transmission ratio	额定输出扭矩Nm Rated out put torque	传动惯量kg.cm² Mass moments of inertia
PLX090-3-S2-P0	3	/	/
PLX090-4-S2-P0	4	120	0.51
PLX090-5-S2-P0	5	125	0.47
PLX090-7-S2-P0	7	125	0.45
PLX090-10-S2-P0	10	80	0.44