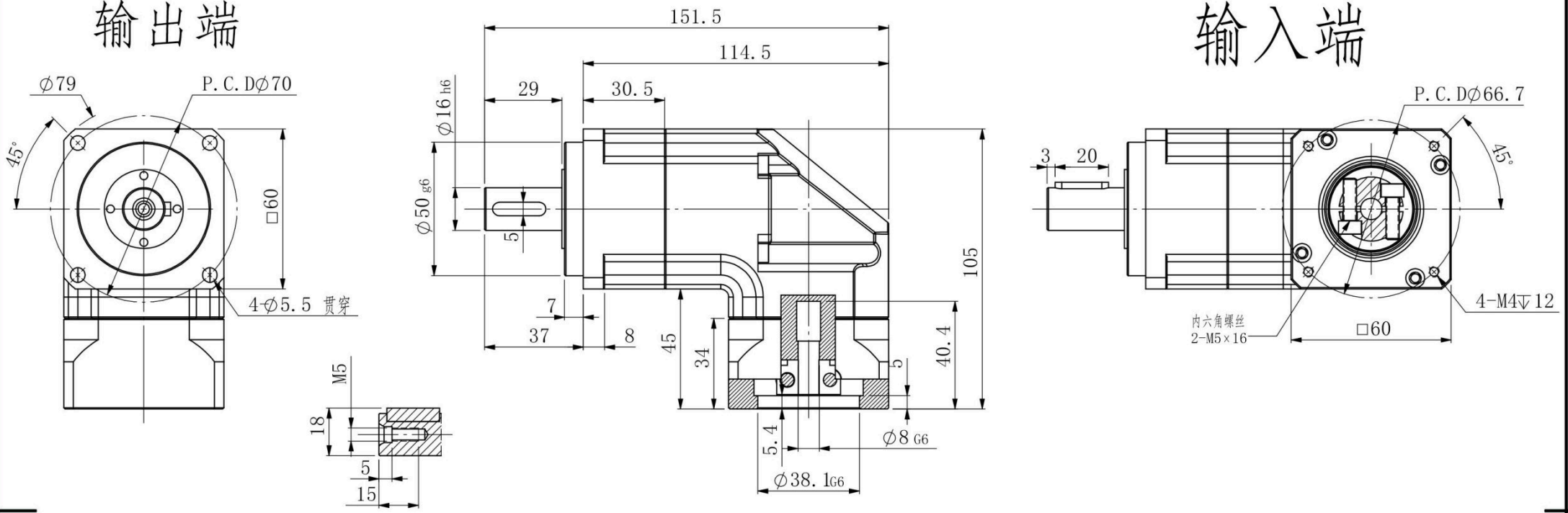

名称 Title	精密行星减速机 Precision planetary reducer		客户PO/项目物料编码 Customer project material code	
最大输出扭矩 Max.Out put torque	1.5倍额定扭矩 1.5 times rated torque	润滑方式 Lubricating method	长效润滑 Synthetic grease	请确认签名/日期 Please confirm signature/date
额定输入转速 Rated input speed	4000rpm	最大输入转速 Max. input speed	8000rpm	
容许径向力 Max. radial force	1530N	容许轴向力 Max. axial force	600N	
效率 Efficiency	95%	使用温度 Operating temperature	-10℃~ +90℃	版本 Edition Version 22A/01
传标准侧隙 Standard backlash	≤8arcmin	使用寿命 Srvice life	20000h	阶段标记 Stage Mark
安装方式 Mounting position	任意 Any	防护等级 Protection class	IP65	第一角画法 First Angle projection
噪音值 Noise level	≤64dB	重量 ±3% Weight ±3%	2.05Kg	恩坦斯特® ANDANTEX
电机尺寸 Motor dimensions	8-38.1-66.7			

产品型号 Product Model	传动比 Transmission ratio	额定输出扭矩Nm	传动惯量kg.cm² Mass moments of inertia
PAMG060-3-S2-P0	3	40	0.40
PAMG060-4-S2-P0	4	45	0.40
PAMG060-5-S2-P0	5	45	0.40
PAMG060-7-S2-P0	7	45	0.40
PAMG060-8-S2-P0	8	45	0.40
PAMG060-10-S2-P0	10	45	0.40
PAMG060-14-S2-P0	14	45	0.40
PAMG060-20-S2-P0	20	30	0.40
备注			

规格尺寸如有变动，恕不另行通知 (Above specification are for standard reeducer,No standard reducer only for reference)