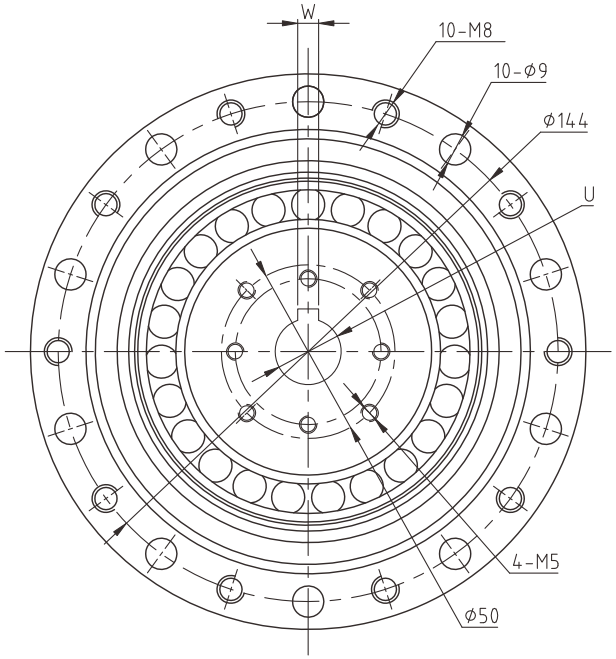

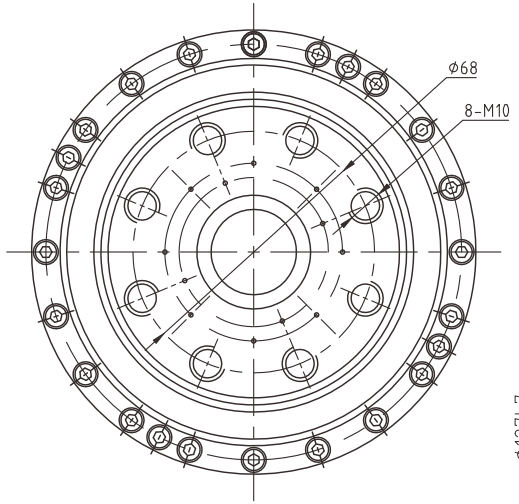

D 向

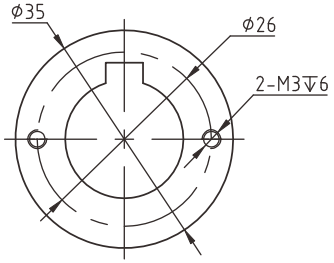

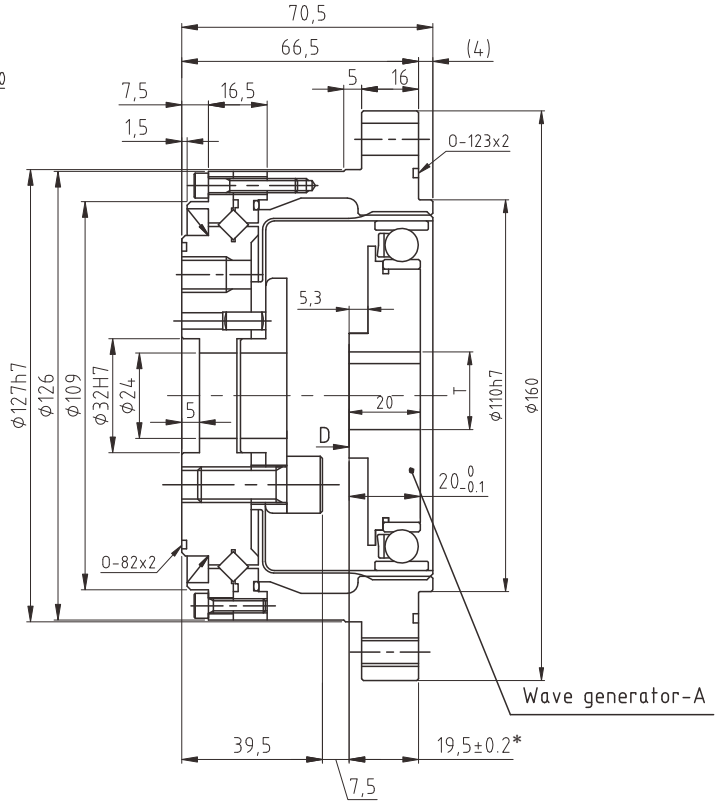

型号 Model	速比 Reduction ratio	输入2000r/min时的额定转矩 Rated torque at 2000r/min input		起动停止时的容许峰值转矩 Permissible peak torque at start and stop		平均负载转矩的容许最大值 Permissible maximum value for average load torque		瞬间容许最大转矩 Permissible maximum momentary torque		容许最高输入转速(脂润滑) Permissible maximum input rotational speed(Grease)	容许平均输入转速(脂润滑) Permissible average input rotational speed(Greaae)	背隙 Backlash	重量 weight	设计寿命 Desian life
		Nm	kgfm	Nm	kgfm	Nm	kgfm	Nm	kgfm	r/min	r/min	Arc Sec	kg	Hour
40	50	137	14	402	41	196	20	686	70	4000	3000	≤20	LSS-I:4.60	10000
	80	206	21	519	53	284	29	980	100					15000
	100	265	27	568	58	372	38	1080	110					15000
	120	294	30	617	63	451	46	1180	120					15000

技术要求：
1、请使用本公司指定用润滑脂（H-1或者H-2）；
2、图中带*号尺寸为安装参考尺寸，请遵循此安装尺寸要求；
3、尺寸的详细情况，请使用交货规格图进行确认

恩坦斯特®
ANDANTEX

型号/MODEL	U	T	W
Wave generator-A Φ14	Φ14H7	$16.3^{+0.1}_{0}$	5JS9/P9
Wave generator-A Φ19	Φ19H7	$21.8^{+0.1}_{0}$	6JS9/P9
Wave generator-A Φ22	Φ22H7	$24.8^{+0.1}_{0}$	6JS9/P9
		$25.3^{+0.1}_{0}$	8JS9/P9
CS -40-XX-U-I	40型谐波减速器		

请确认签名/日期
Please confirm signature/date

规格尺寸如有变动，恕不另行通知 （Above specification are for standard reeducer,No standard reducer only for reference）